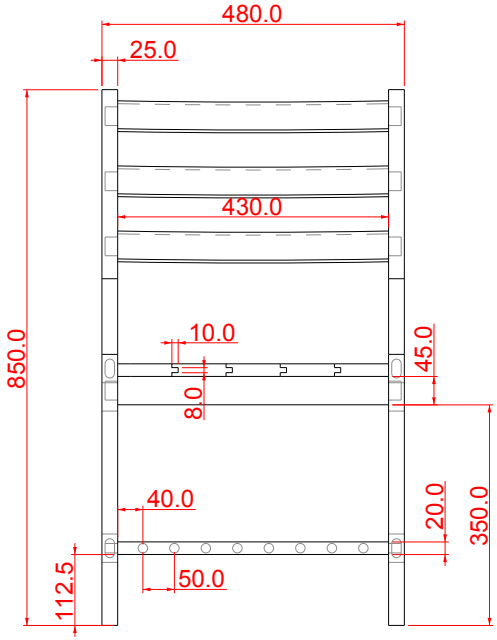

VISTA FRONTAL

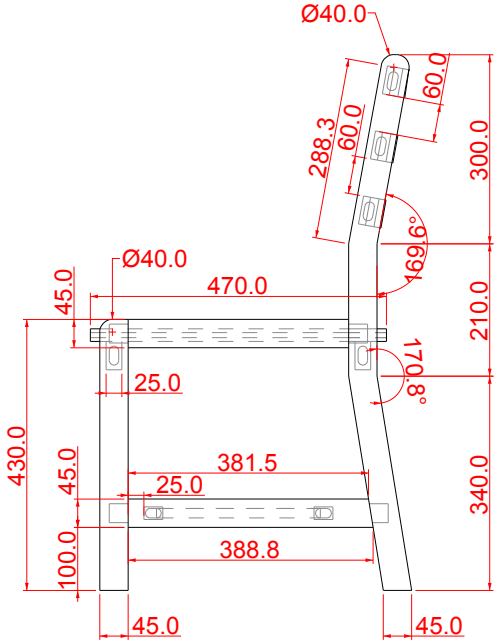

VISTA LATERAL

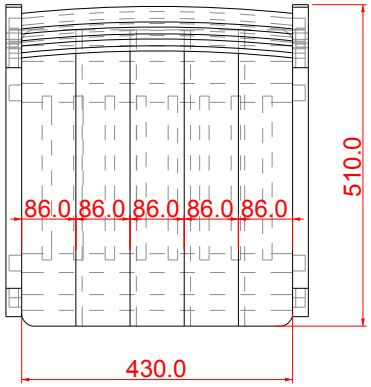

VISTA SUPERIOR

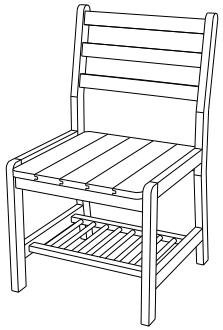

PERSPECTIVA

ESPECIFICAÇÕES

Estrutura, assento, encosto e porta-objetos em madeira de lei maciça bálsamo, tamarindo, breu, cedro, jatobá, cumaru cetim, cumaru ferro, angelim, maçaranduba, louro preto, sucupira, muirapiranga, mirindiba, tauari, cerejeira ou mulateiro, envernizadas sendo todas as ligações com encaixe macho-fêmea coladas. O assento fixado à estrutura por meio de 06 (seis) parafusos auto-atarrachantes, ancorados na madeira do tampo. O assento em madeira maciça, sarrafeada com no mínimo 03 (três) ripas coladas entre si por encaixe macho-fêmea ou do tipo "FINGER-JOINT", largura da superfície do assento: 430 mm, profundidade da superfície do assento: 470 mm, largura da superfície do encosto: 430 mm, altura total: 850 mm, profundidade total: 510 mm.

SENAI
Serviço Nacional de Aprendizagem Industrial
PELO FUTURO DO TRABALHO

INSTITUTO SENAI DE TECNOLOGIA MADEIRA E MÓVEIS

Cadeira do Professor

PROJETO:
Keynou Willi S. Pessoa

01/01