MESA

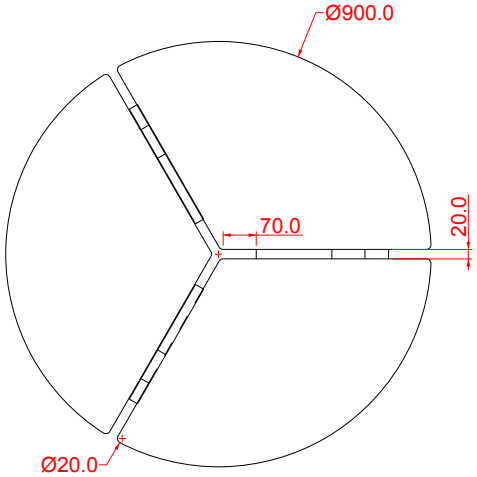

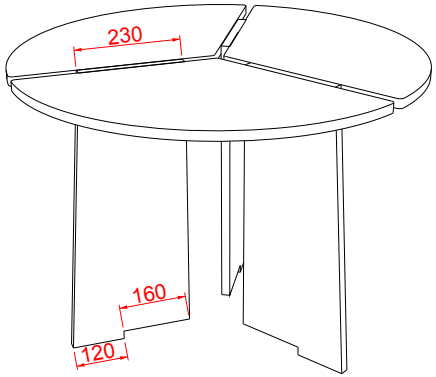

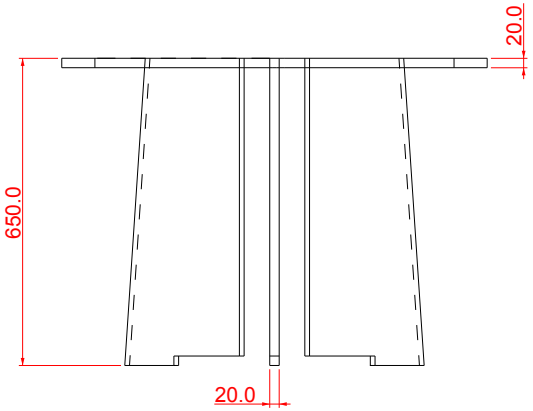

BANQUETA

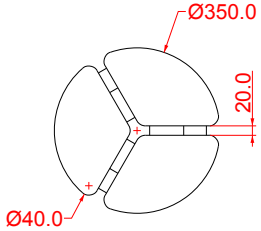

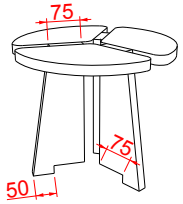

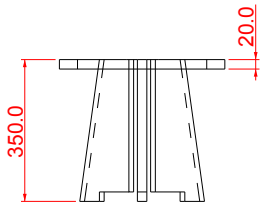

ESPECIFICAÇÕES

Mesa com estrutura em madeira, medindo 65 cm de altura x 90 cm de diâmetro, com três divisórias formadas pelos pés. Banqueta com estrutura em madeira, medindo 35 cm de altura x 35 cm de diâmetro, com três divisórias formadas pelos pés

SENAI
Serviço Nacional de Aprendizagem Industrial
PELO FUTURO DO TRABALHO

INSTITUTO SENAI DE TECNOLOGIA MADEIRA E MÓVEIS

Conjunto Juvenil

PROJETO:
Keynou Willi S. Pessoa

01/01